# פלייר ראש דק

מק"ט: KRP-150

## תיאור

שפיץ פלייר רב-תכליתי משולב קטר, תוצרת יפן, בגודל נומינלי 150 מ״מ. לסתות ארוכות ודקות עם חריצי אחיזה, להב חיתוך לחוטי נחושת, ברזל רך, פליז ונירוסטה, חור ייעודי בלהב להסרת בידוד, פתחים להפרדת הגידים בכבל דו-גידי ופונקציית לחיצה פשוטה. ידיות מצופות PVC צהוב לנוחות ולאחיזה בטוחה. הכלי אינו מבודד – אין לעבוד איתו כאשר יש מתח חשמלי בחוט.



לצפייה באתר לחץ כאן

## מאפיינים

- שפיץ פלייר רב-תכליתי: אחיזה, חיתוך, סיבוב, כיפוף, הסרת בידוד, לחיצה והפרדת גידים בכבל דו-גידי
- לסתות ארוכות ודקות עם חריצי אחיזה, לעבודה במקומות צרים שהאצבעות אינן מגיעות אליהם
- להב חיתוך משולב (קטר) לחוטי נחושת, ברזל רך, פליז ונירוסטה ולחוט נחושת שזור
- חור ייעודי בלהב להסרת בידוד מחוטים
- שני פתחים עגולים בלסתות להפרדת הגידים בכבל דו-גידי
- פונקציית לחיצה פשוטה לנעלי כבל – אינו כלי לחיצה ייעודי
- ידיות מצופות PVC צהוב לנוחות ולאחיזה בטוחה
- הכלי אינו מבודד – אין לעבוד איתו כאשר יש מתח חשמלי בחוט
- תוצרת יפן

| מפרט טכני | פלייר ראש דק |
|---|---|
| דגם | KRP-150 |
| סוג המוצר | שפיץ פלייר רב-תכליתי משולב קטר |
| גודל נומינלי | 150 מ״מ |
| כושר חיתוך | ▪ חוט נחושת: קוטר עד 2.6 מ״מ<br>▪ חוט ברזל רך: קוטר עד 2.0 מ״מ<br>▪ חוט פליז: קוטר עד 2.0 מ״מ<br>▪ חוט נירוסטה: קוטר עד 1.0 מ״מ<br>▪ חוט נחושת שזור: חתך עד 2.0 ממ״ר |
| חומר | פלדת פחמן למבני מכונות (S58C) |
| טיפול תרמי | חיסום מלא ללא חמצון, וחיסום אינדוקציה בלהב |
| קשיות הגוף | 42–50 HRC |
| קשיות הלהב | 54–62 HRC |

| מפרט טכני | פלייר ראש דק |
|---|---|
| ציפוי הידיות | PVC בטבילה, צבע צהוב |
| טיפול פני השטח | שמן למניעת חלודה |
| בידוד חשמלי | אין. הכלי אינו מבודד ואין לעבוד איתו כאשר יש מתח חשמלי בחוט |
| אורך כולל (A) | 161 מ״מ |
| רוחב הראש (B) | 17 מ״מ |
| עובי הראש (C) | 10 מ״מ |
| רוחב בידיות (D) | 52 מ״מ |
| אורך הלסתות (E) | 50 מ״מ |
| אורך הלהב (F) | 10 מ״מ |
| משקל | 125 גרם |
| ארץ ייצור | יפן |

אין לחתוך חוטים קשים או עבים מכושר החיתוך הנקוב.

## מידות

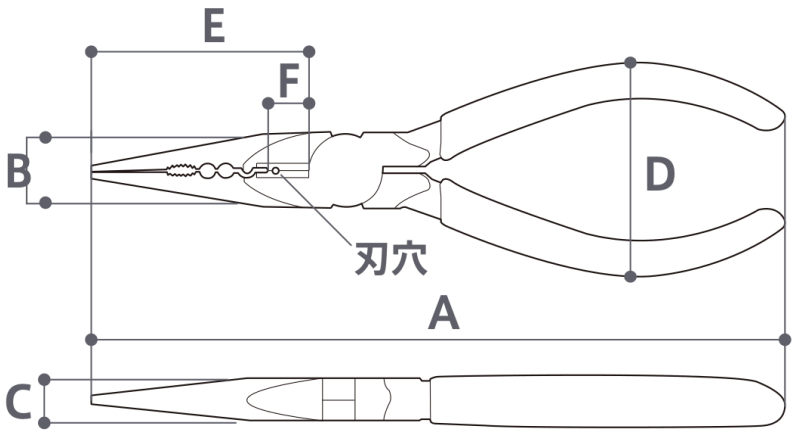


האותיות A עד F מתאימות לשורות המידות בטבלה. הכיתוב שבשרטוט מסמן את חור הסרת הבידוד שבלהב.