תקע RJ45 מסוכך לכבל CAT6A/7 עם אינסרט לסידור גידים

מק"ט: 17667

תיאור

תקע RJ-45 (8P8C) מסוכך (FTP) לכבלי רשת CAT6A/7, להשחלת גידים במוביל (אינסרט) הכלול: המוביל מסדר את שמונת הגידים בשתי שורות מדורגות – 4 למעלה ו-4 למטה – ונכנס לתוך התקע. מעטפת מיגון מפליז בציפוי ניקל עם זנב הידוק מתכתי לכבל, גוף מפוליקרבונט שקוף ומגעי ברונזה זרחנית בציפוי זהב. נמכר בשקית של 100 יח'.

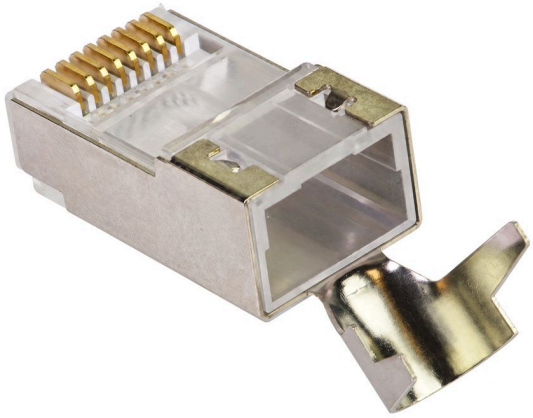

לצפייה באתר לחץ כאן

מאפיינים

- השחלת גידים במוביל הכלול: 8 תעלות בשתי שורות מדורגות, 4 למעלה ו-4 למטה
- מסוכך (FTP): מעטפת פליז בציפוי ניקל על צד התפס ושתי הדפנות, עם זנב הידוק מתכתי לכבל
- מגעי ברונזה זרחנית בציפוי זהב, 3 שיניים, לגיד קשיח (Solid)

מפרט טכני	תקע RJ45 מסוכך לכבל CAT6A/7 עם אינסרט לסידור גידים
כללי	
סוג המחבר	תקע RJ-45 (8P8C)
קטגוריה	CAT6A/7
מיגון	מסוכך (FTP), מעטפת מתכת
שיטת חיבור	השחלת גידים במוביל ולחיצה
מוביל גידים	כלול; 8 תעלות בשתי שורות מדורגות (4 למעלה, 4 למטה)
קוטר תעלות המוביל	Ø1.36 מ״מ
סוג המגע	3 שיניים, לגיד קשיח (Solid)
חשמלי	
התנגדות בידוד	1000MΩ לפחות
מתח עמידה	1000VAC למשך דקה
מכני וחומרים	
עמידות	750 מחזורי חיבור לפחות
גוף	פוליקרבונט UL 94V-2 (PC)
מגעים	ברונזה זרחנית בציפוי זהב
מעטפת המיגון	פליז בציפוי ניקל, עם זנב הידוק לכבל
חומר המוביל	פוליקרבונט (PC)

COMPANICS
Communication & Electronics LTD

כומפניקס תקשורת ואלקטרוניקה בע"מ
הבורסקאי 1 א.ת. סגולה, פ"ת | ספק מ. הביטחון: 83524121 | ח.פ: 512109968
sales@companics.co.il | www.companics.co.il | טל' / 03-9049004

מפרט טכני	תקע RJ45 מסוכך לכבל CAT6A/7 עם אינסרט לסידור גידים
מידות ואריזה	
אורך גוף התקע	22.5 מ״מ (ללא זנב ההידוק)
רוחב	11.68 מ״מ
גובה	8 מ״מ
מידות המוביל	4.8 x 2.8 x 9.7 מ״מ
תכולה	תקע ומוביל גידים
אריזה	שקית 100 יח'

שרטוט מידות (מ״מ)

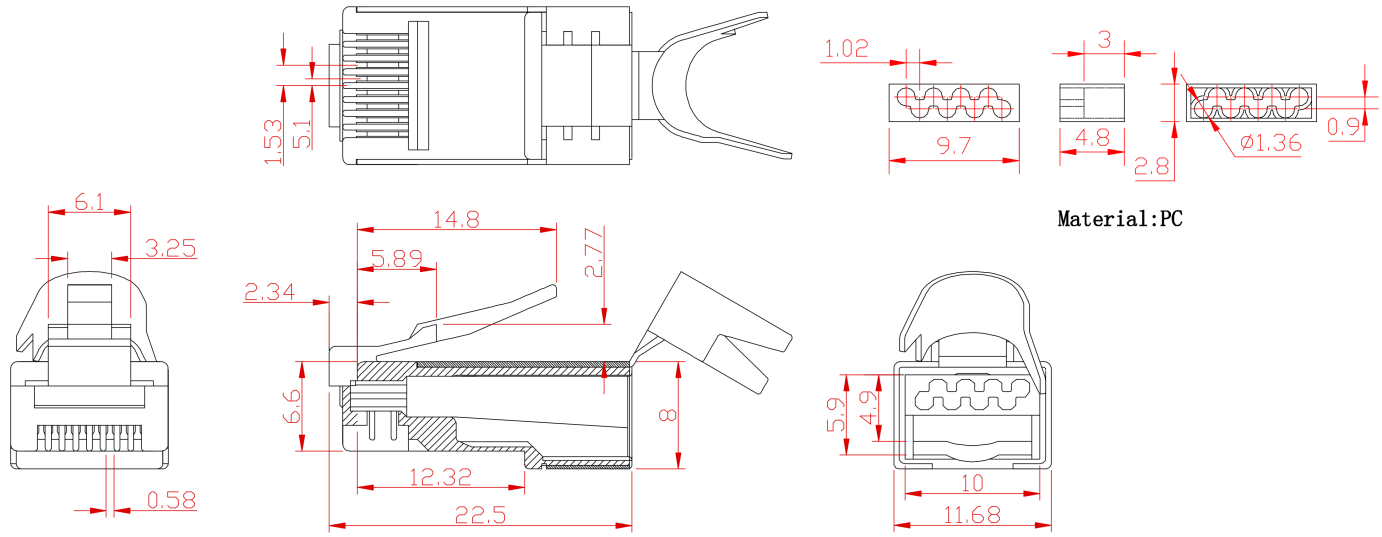

כל המידות במ״מ. למעלה משמאל: התקע במבט על צד המגעים, עם זנב ההידוק פתוח; למעלה מימין: המוביל (שלושה מבטים); למטה, משמאל לימין: חזית המגעים, חתך צד, צד הכבל עם המוביל בתוכו. 22.5 – אורך גוף התקע; 11.68 – רוחב; 8 – גובה; Ø1.36 – קוטר תעלות המוביל.