COMPANICS
Communication & Electronics LTD

כומפניקס תקשורת ואלקטרוניקה בע"מ
הבורסקאי 1 א.ת. סגולה, פ"ת | ספק מ. הביטחון: 83524121 | ח.פ: 512109968
sales@companics.co.il | www.companics.co.il | טל' / 03-9049004

תקע RJ-45 מקצועי CAT6A/7 הידוק אחורי וחיבור 360

מק"ט: 17333



לצפייה באתר לחץ כאן

תיאור

תקע RJ-45 זוויתי מסוכך (FTP) בקטגוריה CAT6A מבית COPA, להרכבה בשטח על קצה כבל רשת CAT6A / CAT7. הגידים מושחלים במנהל גידים עם סימון צבעים T568B ומתחברים למגעי IDC בסגירת מכסה התקע – ללא כלי לחיצה. הכבל נכנס בזווית ישרה לציר התקע וננעל בהידוק אחורי באום מתברג. גוף מתכת מסגסוגת אבץ. כולל מכסה מגן לחזית התקע.

מאפיינים

- הרכבה בשטח ללא כלי לחיצה: סגירת מכסה התקע מחברת את הגידים למגעי ה-IDC
- מנהל גידים עם סימון צבעים T568B להשחלה מסודרת של הגידים
- גוף זוויתי: הכבל נכנס בזווית ישרה (90°) לציר התקע
- הידוק אחורי באום מתברג הנועל את הכבל
- גוף מתכת מסגסוגת אבץ – מסוכך (FTP)
- מכסה מגן לחזית התקע

מפרט טכני	תקע RJ-45 מקצועי CAT6A/7 הידוק אחורי וחיבור 360
כללי	
סוג המחבר	תקע RJ-45 (8P8C), זכר
קטגוריה	CAT6A (מוטבע על גוף התקע)
התאמה לכבל	כבל רשת CAT6A / CAT7
מיגון	מסוכך (FTP), גוף מתכת
צורת התקע	זוויתי – כניסת הכבל בזווית ישרה (90°) לציר התקע
שיטת חיבור	מגעי IDC – הרכבה בשטח ללא כלי לחיצה
נעילת הכבל	הידוק אחורי באום מתברג
סימון צבעים	T568B (מסומן על מנהל הגידים)
גידים	AWG 23–26
חשמלי	
מתח נקוב	125VAC RMS
זרם נקוב	1.5A
התנגדות מגע	100mΩ לכל היותר

מפרט טכני	תקע RJ-45 מקצועי CAT6A/7 הידוק אחורי וחיבור 360
התנגדות בידוד	1000MΩ לפחות, ב-500VDC
חוזק דיאלקטרי	750VAC RMS, 60Hz, דקה אחת
מכני	
גוף	סגסוגת אבץ
בית ה-IDC	PC (פוליקרבונט)
מעגל מודפס	FR-4, עובי 1.6 מ״מ
מגעים	ברונזה זרחנית, פין מוטבע בעובי 0.30 מ״מ
אורך חיי ה-IDC	200 פעמים לפחות
סביבה	
טמפרטורת עבודה	0°C עד 70°C
טמפרטורת אחסון	-40°C עד +85°C
מידות ואריזה	
אורך כולל	62.9 מ״מ
מידה כוללת בציר אום ההידוק	30.8 מ״מ
רוחב גוף התקע	14 מ״מ
עובי גוף התקע	12.9 מ״מ
קוטר אום ההידוק	ø14 מ״מ
תכולה	תקע עם מנהל גידים ואום הידוק אחורי, מכסה מגן לחזית התקע

שרטוט מידות (מ"מ)

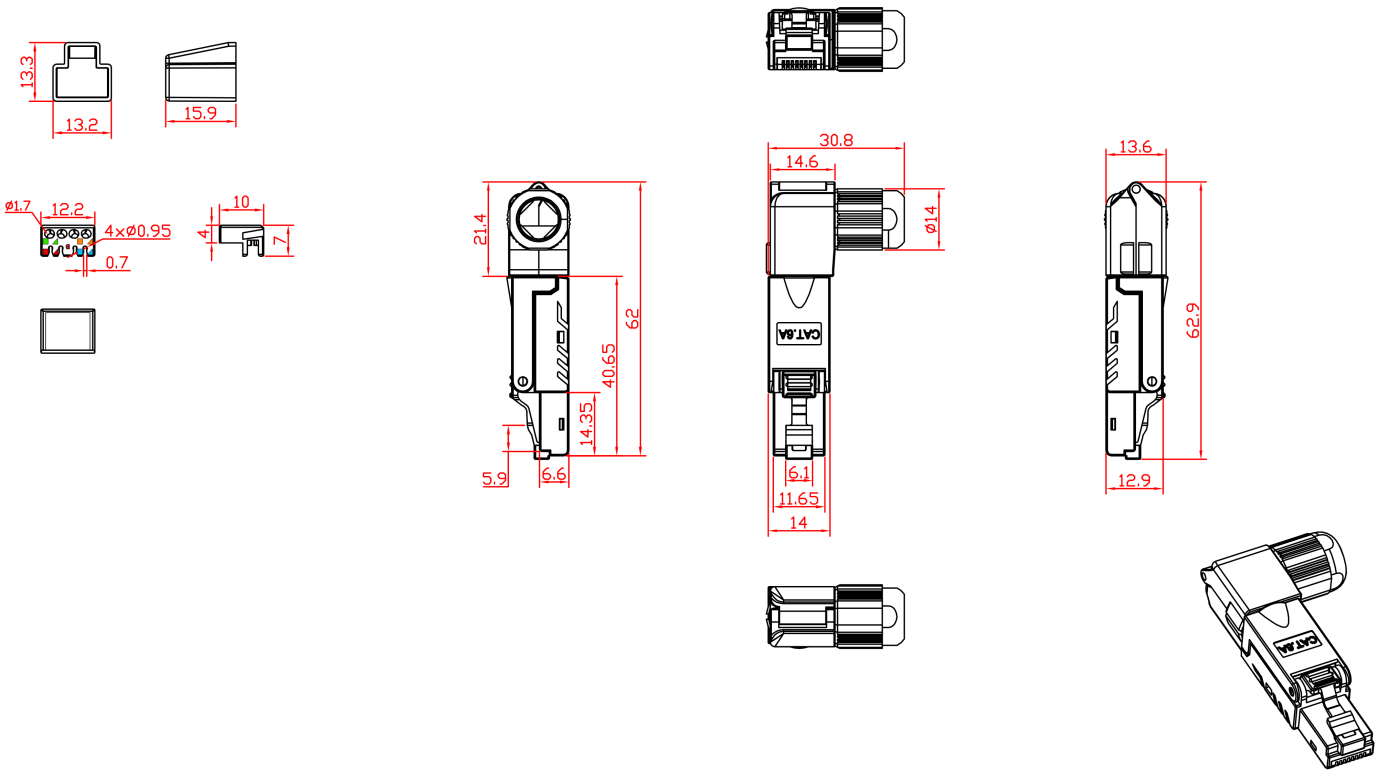

כל המידות במ"מ. משמאל: מכסה המגן ומנהל הגידים; במרכז ומימין: התקע בחמישה מבטים; למטה מימין: מבט איזומטרי. 62.9 – אורך כולל; 30.8 – מידה כוללת בציר אום ההידוק, כולל האום; ø14 – אום ההידוק. בשרטוט יציאת הכבל (אום ההידוק) פונה לצד התקע; ביחידה המסופקת היא פונה לצד לשונית הנעילה.