COMPANICS
Communication & Electronics LTD

כומפניקס תקשורת ואלקטרוניקה בע"מ
הבורסקאי 1 א.ת. סגולה, פ"ת | ספק מ. הביטחון: 83524121 | ח.פ: 512109968
sales@companics.co.il | www.companics.co.il | טל' / 03-9049004

שקע AUX 3.5mm סטריאו מתכת מתאים לפנל/שאסי

מק"ט: 11828

תיאור

שקע AUX סטריאו 3.5 מ"מ (נקבה) בגוף מתכת, להרכבה על פנל/שאסי: הברגה M12×1.0 עם אום מחורץ ודסקית. 3 מגעים – קצה, טבעת ושרוול – ו־3 לשוניות הלחמה בגב השקע. לחיבור תקע 3.5 מ"מ.



לצפייה באתר לחץ כאן

מפרט טכני	שקע AUX 3.5mm סטריאו מתכת מתאים לפנל/שאסי
סוג המחבר	שקע 3.5 מ"מ (AUX) נקבה
ערוצים ומגעים	סטריאו – 3 מגעים: קצה, טבעת ושרוול (TRS)
התקנה	על פנל/שאסי – הברגה M12×1.0, אום מחורץ ודסקית
חיבור הכבל	3 לשוניות הלחמה עם חור, בגב השקע
התאמה	לתקע 3.5 מ"מ (זכר)
צבע וגימור (כפי שנראה במוצר)	מתכת בגוון כסוף מבריק, מבודד אחורי שחור
חומרים (לפי שרטוט היצרן)	▪ חלק קדמי (1), גוף (4), אום (2) ולשוניות (6): נחושת (Cu) ▪ דסקית (3): ברזל (Fe) ▪ מבודד (5): ABS
מידות לפי שרטוט היצרן, מ"מ	
פתח השקע	Ø3.5
אף קדמי	קוטר Ø7.2±0.1, שפה קדמית Ø7.4±0.1, אורך 5.0±0.2
צווארון	קוטר Ø14.4±0.1, עובי 1.5
גוף אחורי, מבודד ולשוניות	גוף Ø10.0±0.1, מבודד Ø7.7±0.1, הלשוניות בולטות 3.1±0.2 מהמבודד
אורך כולל, מחזית השקע עד קצות הלשוניות	24.7±0.5
אום (2)	מחורץ, קוטר חיצוני 15.0±0.1, עובי 3.6±0.1
דסקית (3)	מפוצלת, קוטר חיצוני Ø15.0±0.2, פנימי Ø12.5±0.2, עובי 1.0±0.1

שרטוט מידות, מ"מ

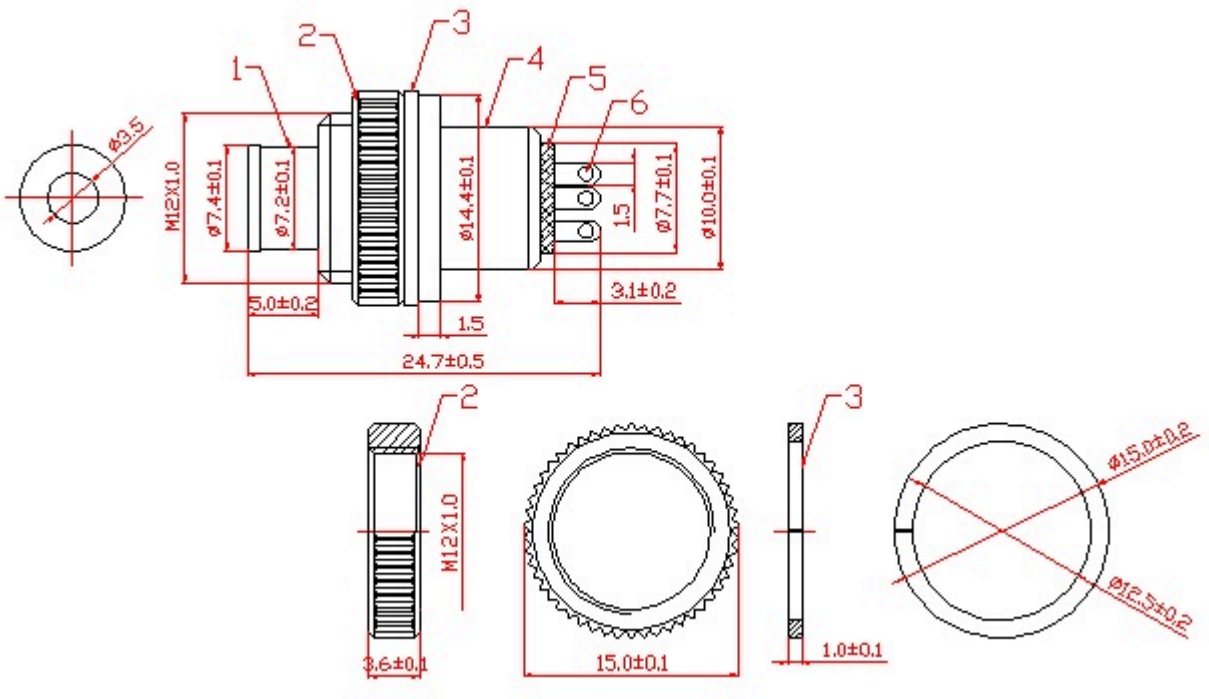

מבט חזית (משמאל), השקע המורכב במבט צד, האום (2) והדסקית (3). החלקים: חלק קדמי (1); אום (2); דסקית (3); גוף (4); מבודד (5); לשוניות (6).